VITRINE CRÈMES GLACÉES

MILLENNIUM

GLACES ET CRÈMES GLACÉES

LONGUEURS POSSIBLES :
1200, 1550, 1700, 1900 et 2200 mm

GROUPE LOGE R290 | ventilé | -18 -20 7L1 | inversion de cycle | GROUPE LOGE évaporation gaz chaud | non canalisable | roulettes | LED | 230V mono (modifiable 400V Tri+N par vos soins)

Eclairage LED sous tablette supérieure

Plexi arrière coulissant de série

Vitre bombée trempée relevable

Joues vitrées avec décor standard

Faible profondeur

Roulettes avec freins

Vitre droite trempée rabattable

Version LX : vitre bombée
Version ST : vitre droite

DESCRIPTIF/TECHNIQUE

- Régulation électronique et afficheur digital dans la cuve
- Dégivrage par inversion de cycle
- Structure et soubassement en acier vernis époxy
- Intérieur de cuve en acier inox
- Plan d'exposition inox pour bacs glaces 5 litres (360 x 165 x h120 mm)
- Tablette de travail en inox de 150 mm
- Montant de structure en acier
- Tablette supérieure aluminium anodisé Argent
- Structure vitrée montée d'usine
- Pas de réserve ni de 2e niveau pour les bacs
- Décor RAL ou Spécifiques en option

CHOIX DE DÉCORS DE FAÇADE

- Standard :

9003 9006 5005 9005 2001 1035 3020 1032

En option : tous autres RAL et choix de décors stickers (nous consulter)

> MILLENNIUM ST

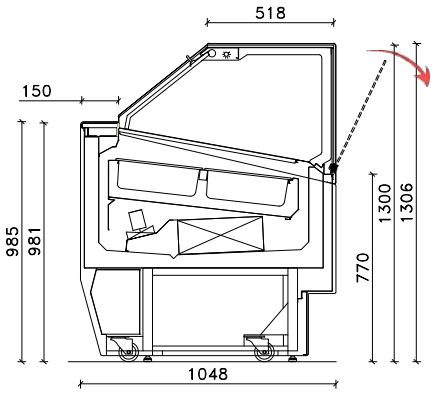

> MILLENNIUM LX

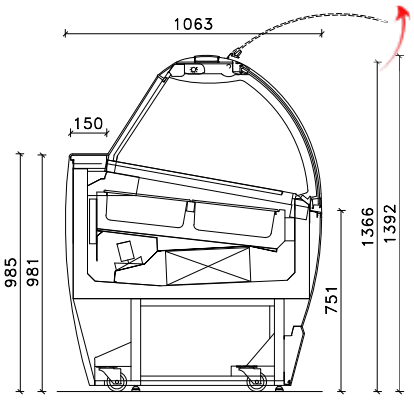

SEDA réfrigération 50 ANS

TARIF 2025 - AVRIL 2025
Prix publics HT en €. Franco France Métropolitaine. Forfait 100 € pour tout achat inférieur à 1200 € net HT.

IMPORTANT Températures d'utilisation données pour une ambiance de 25 °C et 60 % d'humidité relative. **ECO CONTRIBUTION :** 0.24 € HT par lampes ou tubes LED. **ECO PARTICIPATION (DEEE) pour nos meubles:** 40 € HT groupe logé, 60 € HT sans groupe, 17 € HT chauffant.

PHOTOS NON CONTRACTUELLES du fait des législations en vigueur dans d'autres pays, certaines denrées présentées peuvent ne pas correspondre aux lois Françaises. Vous reporter aux pictogrammes et données de températures indiquées dans les caractéristiques de chaque produit. Dans un constant souci d'amélioration des produits, certaines caractéristiques esthétiques ou techniques, n'affectant pas la valeur ou la qualité du meuble, peuvent être modifiées en cours d'année, sans que ces modifications puissent nous être opposées.