MONOBLOCS CAVALIERS

LAIKA R455

CHARCUTERIE | PLATS CUISINÉS | BOISSONS | PÂTISSERIE | FRUITS & LÉGUMES | GLACES | SURGELÉS

LES POINTS FORTS

- Porte sur charnières pour une maintenance facilitée
- Gamme négative entièrement dotée de détendeurs

R455 | 0 +5 3M1 | -15 -20 3L1 | gaz chaud | évaporation gaz chaud | Selon modèles 230V mono 400V Tri

Pour plus d'informations

Voir nos fiches techniques sur www.groupeseda.com

EXCLUSIVITÉ GROUPE SEDA

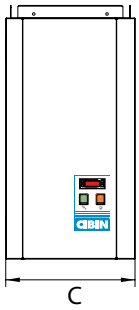

LAIKA 455 POSITIF	Temp. extérieure	Puiss. Frigo en W Temp. chambre 0°C	Volume chambre froide m³ 0°C	Tension en V	Puiss. Elec. Max. abs. en W	Poids en kg
LAIKA 455 04123 N	+32°C	640	3	230V/1/50	760	34
	+43°C	525	2			
LAIKA 455 07125 N	+32°C	1003	7	230V/1/50	1200	57
	+43°C	835	3			
LAIKA 455 09125 N	+32°C	1193	9	230V/1/50	1470	58
	+43°C	987	5			
LAIKA 455 18130 N	+32°C	1928	18	230V/1/50	1990	85
	+43°C	1575	10			
LAIKA 455 24225 N	+32°C	2312	23	230V/1/50	2620	101
	+43°C	1933	13			
LAIKA 455 37325 N	+32°C	3132	36	230V/1/50	2840	128
	+43°C	2714	22			
LAIKA 455 37325 N TRI	+32°C	3187	37	400V/3/50	2840	128
	+43°C	2688	22			
LAIKA 455 42325 N	+32°C	3422	41	230V/1/50	3020	141
	+43°C	2727	22			
LAIKA 455 42325 N TRI	+32°C	3324	40	400V/3/50	2980	141
	+43°C	2728	22			

LAIKA 455 NEGATIF	Temp. extérieure	Puiss. Frigo en W Temp. chambre -20°C	Volume chambre froide m³ -20°C	Tension en V	Puiss. Elec. Max. abs. en W	Poids en kg
LAIKA 455 06125 B	+32°C	650	5	230V/1/50	1370	61
	+43°C	523	3			
LAIKA 455 08125 B	+32°C	763	7	230V/1/50	1920	62
	+43°C	610	3			
LAIKA 455 17130 B	+32°C	1394	16	230V/1/50	2460	89
	+43°C	1088	8			
LAIKA 455 17130 B TRI	+32°C	1380	16	400V/3/50	2420	89
	+43°C	1108	8			
LAIKA 455 23225 B	+32°C	1750	23	230V/1/50	3440	102
	+43°C	1374	11			
LAIKA 455 23225 B TRI	+32°C	1712	22	400V/3/50	3400	102
	+43°C	1319	10			

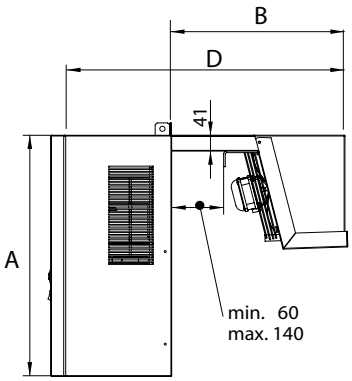

Dimensions en mm	A	B	C	D
04123 N	650	440	320	740
07125 N	730	550	440	860
09125 N	730	550	440	860
18130 N	865	550	640	900
24225 N	865	540	795	890
37325 N	865	540	1115	890
37325 N TRI	865	540	1115	890
42325 N	865	540	1115	890
42325 N TRI	865	540	1115	890
06125 B	730	550	440	860
08125 B	730	550	440	860
17130 B	865	550	640	900
17130 B TRI	865	550	640	900
23225 B	865	540	795	890
23225 B TRI	865	540	795	890

DESCRIPTIF/TECHNIQUE

- Froid ventilé
- Compresseur hermétique
- Prise de pression schraeder HP et BP
- Régulation électronique affichage digital ELIWELL
- Détenteur thermostatique
- Carrosserie laquée peinture époxy
- Cache groupesur charnières
- Interrupteurs marche-arrêt
- Hublot d'éclairage
- Evaporateur non traité anti-corrosion (non indiqué pour les fromages et autres produits à fort taux d'acidité)
- Alimentation 230 V ou 400 V (voir tableaux)

TARIF 2025 - AVRIL 2025
Prix publics HT en €. Franco France Métropolitaine. Forfait 100 € pour tout achat inférieur à 1200 € net HT.

IMPORTANT Températures d'utilisation données pour une ambiance de 25 °C et 60 % d'humidité relative. **ECO CONTRIBUTION :** 0.24 € HT par lampes ou tubes LED. **ECO PARTICIPATION (DEEE) pour nos meubles:** 40 € HT groupe logé, 60 € HT sans groupe, 17 € HT chauffant.

PHOTOS NON CONTRACTUELLES du fait des législations en vigueur dans d'autres pays, certaines denrées présentées peuvent ne pas correspondre aux lois Françaises. Vous reporter aux pictogrammes et données de températures indiquées dans les caractéristiques de chaque produit. Dans un constant souci d'amélioration des produits, certaines caractéristiques esthétiques ou techniques, n'affectant pas la valeur ou la qualité du meuble, peuvent être modifiées en cours d'année, sans que ces modifications puissent nous être opposées.

SEDA réfrigération 50 ANS